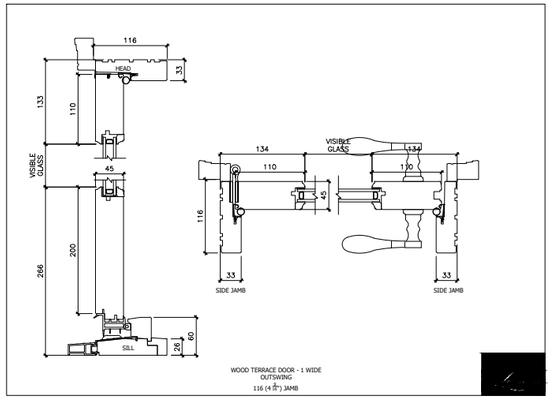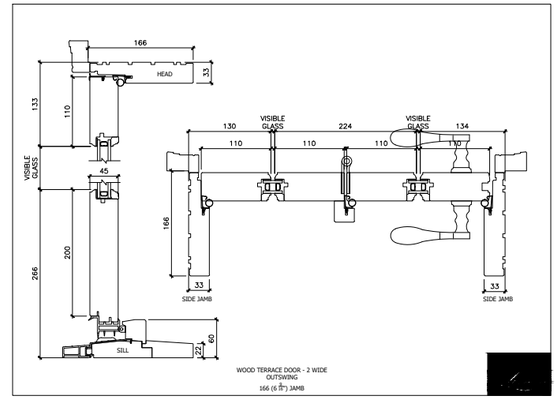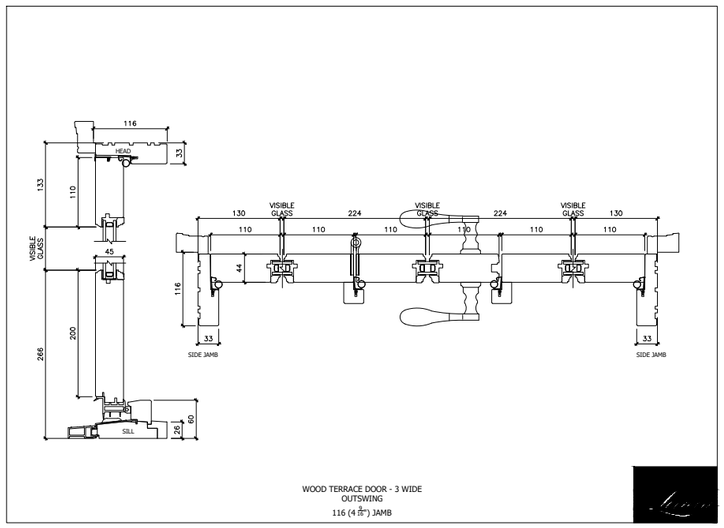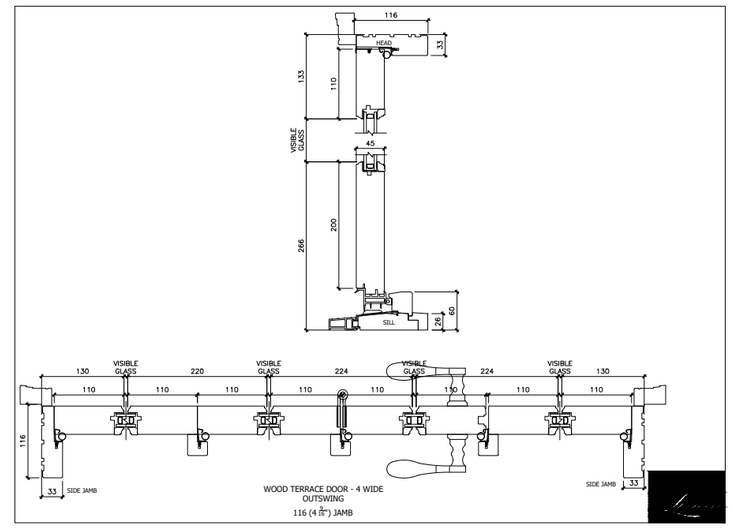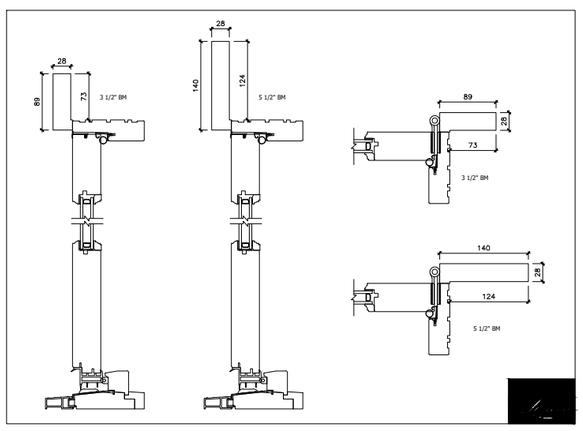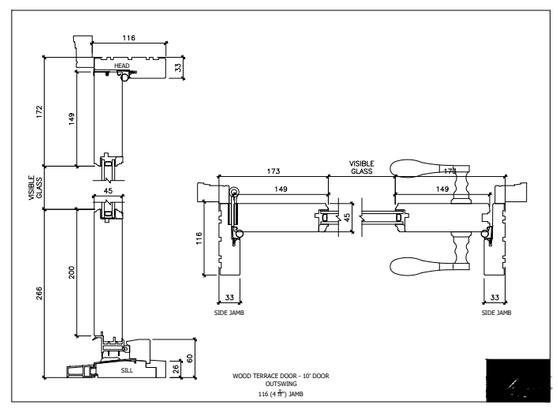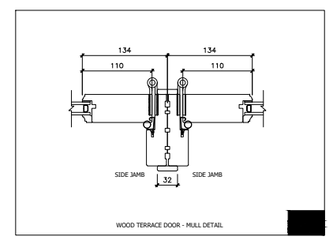1336_W-TD-Outswing-M - Metric